euroterrasse

fabrication française

Mobilier / Restauration / Agencement de terrasse

www.euroterrasse.com

Industriel français responsable et certifié

1 site • 3 métiers • 3 marques
100% françaises

euroterrasse

BUTON DESIGN — MOBILIER URBAIN
euroterrasse — MOBILIER DE TERRASSE
BUTON INDUSTRIES — MECANO SOUDURE

BUTON Industries, société familiale vendéenne depuis plus de 100 ans et 4 générations, a su évoluer de l'artisanat au monde industriel ; maîtrisant un savoir-faire et un outil de production en évolution constante afin de répondre à vos attentes et spécificités conceptuelles.
À travers ce catalogue de notre marque (communautaire) EUROTERRASSE, nous vous présentons une vision, non exhaustive, de nos nombreuses capacités.
Les produits étudiés et fabriqués dans nos ateliers allient design, robustesse, ergonomie et intégration paysagère avec une prise en compte de leur impact environnemental au travers de notre engagement et notre certification ISO 14001.
Tous les collaborateurs mettent à votre service leurs expertises afin d'être à votre écoute et vous apporter toute satisfaction. Imaginer et concevoir vos espaces à vivre est un challenge que nous transformons du rêve à la réalité pour embellir votre quotidien, pour longtemps...

À bientôt,

Roland BUTON

Engagé dans une véritable démarche environnementale, BUTON INDUSTRIES construit et applique une politique affirmée afin de réduire les impacts environnementaux de ses activités : réduction des énergies employées, réduction et valorisation des déchets, utilisation de matériaux « durables », certification ISO 14001 sont autant d'actions qui marquent sa volonté de tous les jours et pour l'avenir.

ISO 14001 BUREAU VERITAS Certification

fabrication française

Plan d'implantation (seating) / Plan de fondation et de câblage / Plan de détail / Plan de montage

DE LA CONCEPTION...

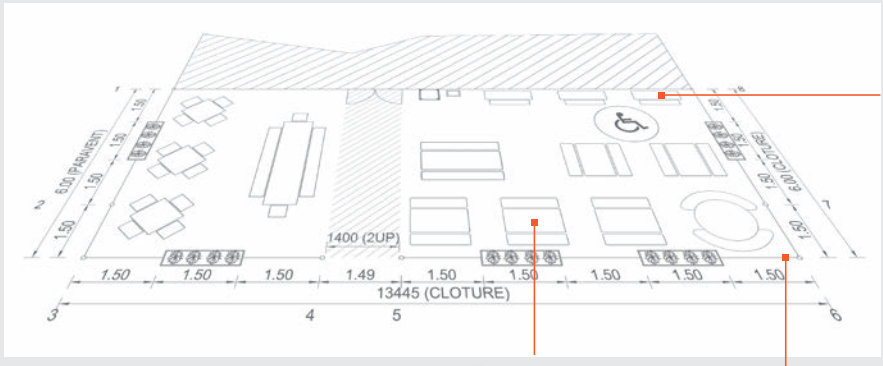

Notre bureau d'études vous conseille pour l'aménagement de votre espace de restauration extérieure et vous propose l'architecture de votre installation.

GLOSSAIRE

TYPE DE POSE

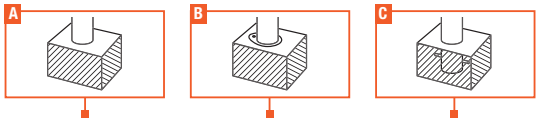

A poser
Pose libre, sans fixation au sol.

A cheviller
Fixation **au sol** par chevillage + mortier chimique, sur sol adapté (maçonné de préférence).

A sceller
Fixation **dans le sol** par scellement dans le béton.

DIMENSIONS

Toutes nos cotes sont exprimées en mm. Autres dimensions sur demande.

COLORIS

Tous nos modèles peuvent être fabriqués dans différents coloris de Compact et/ou de RAL (cf nuanciers pages 4 et 5).

TERMES TECHNIQUES

Apprêt époxy — Primaire de protection par effet barrière, appliquée sur l'acier avant peinture (cf page 4).

Cataphorèse — Technique de dépôt par électrophorèse d'un apprêt.

Compact — (cf page 5).

Découpe Laser — Nous sommes équipés d'un centre de découpe laser, format 1500 x 3000, 3,5 kW, ép. maxi 20 mm, avec chargement et déchargement automatisé et d'un laser tube, dimensions maxi tube carré 200 x 200 mm / tube rond 280 mm.

Galvanisé — Protection de l'acier contre la corrosion par une immersion à chaud dans un bain de zinc fondu.

Grenaillage — Technique consistant à projeter, à l'aide d'une grenailleuse, des micro-billes sur la surface d'un objet pour en modifier la structure superficielle. On utilise cette technique pour nettoyer les métaux, pour supprimer la rouille, la calamine et d'autres impuretés et pour obtenir une surface finie avant recouvrement de celle-ci par une couche de protection telle que la peinture.

Inoxydable — Métal remarquable par sa résistance à l'oxydation.

Longrine — Poutre rectangulaire horizontale en béton armé ou en béton précontraint qui sert à répartir les charges ou à les reporter vers des appuis. **Une longrine (ou des plots béton) est nécessaire pour la pose de clôtures ou de paravents.**

Obturateur — Nous proposons des obturateurs pour boucher les trous de parasols de certains modèles de tables, afin d'éviter une stagnation d'eau ou un amoncellement de détritus.

Peinture poudre polyester — Peinture en poudre thermodurcissable à base de résines polyester. Ces peintures présentent une excellente résistance aux U.V. et aux intempéries par l'utilisation de résines et de pigments sélectionnés. De par leurs caractéristiques, elles sont utilisées pour le revêtement et la décoration d'éléments métalliques, destinés à une utilisation en extérieur (cf page 4).

PMMA — Le polyméthacrylate de méthyle - souvent abrégé en PMMA - est un polymère thermoplastique transparent. Ce polymère est plus connu sous les noms commerciaux de Plexiglas ou d'Altuglas entre autres. Nous l'utilisons principalement pour la réalisation des toits et parois latérales d'abris vélos ou fumeurs.

PMR (Personne à Mobilité Réduite) — Depuis 2015 tous les établissements recevant du public (ERP) doivent être accessibles aux PMR.

Polycarbonate — Le polycarbonate (PC) est un polymère, difficilement inflammable et disposant d'excellentes propriétés mécaniques et d'une résistance thermique permettant une utilisation entre -100 °C et 120 °C.
Son excellente résistance aux chocs en fait un matériau très approprié pour la fabrication de mobilier. Nous l'utilisons pour la réalisation des toits d'abris vélos ou fumeurs.

RAL — Nuancier de teintes numérotées, utilisées pour les métaux uniquement, dont la composition est connue de tous les fabricants de peinture et de poudre (Voir nuancier page 4).

Thermolaquage — Le thermolaquage consiste en l'application de peinture en poudre époxy ou polyester par pulvérisation au pistolet électrostatique.
La polymérisation se fait par cuisson à 200°C dans un four, afin d'obtenir un film de peinture très résistant et protecteur à séchage immédiat (cf page 4).

Toile Ferrari — Toile utilisée pour la fabrication du toit de la table couverte TAC 22 ou les abris. Réalisée en Precontraint® 502 de la Marque Serge Ferrari, cette toile présente une stabilité dimensionnelle, une longévité et une résistance exceptionnelle, avec des températures extrêmes d'utilisation de -30° à +70°C.

CONSEILS D'ENTRETIEN

L'acier

Les traitements utilisés pour nos aciers permettent une grande longévité, une résistance au chaud, au froid et à la corrosion. L'idéal est de les entretenir avec de l'eau et du savon.

L'inox

Nettoyer avec une éponge ou un chiffon doux et de l'eau savonneuse. Pour les surfaces brossées, frotter dans le sens du brossage. Toujours bien essuyer les produits dès qu'ils sont lavés.

Toile PVC / Polycarbonate / PMMA

Nettoyer avec de l'eau savonneuse. Pas de nettoyeur à haute pression qui pourrait endommager les traitements de surface.

Compact

Nettoyer avec une éponge ou un chiffon doux et de l'eau savonneuse. Pas de nettoyeur à haute pression qui pourrait endommager les traitements de surface. L'utilisation d'un mélange huile de lin / essence de térébenthine est conseillée pour redonner de la brillance.

PICTOGRAMMES

Livré non monté (kit de visserie inclus)
Par défaut tous les équipements où ce picto n'apparaît pas sont livrés montés.

Trou parasol Ø 36 mm
(autre Ø sur demande).

Table accessible aux Personnes à Mobilité Réduite (PMR).

Chaises empilables.

A poser
Pose libre, sans fixation au sol.

A cheviller
Fixation **au sol** par chevillage + mortier chimique, sur sol adapté (maçonné de préférence).

A sceller
Fixation **dans le sol** par scellement dans le béton.

... À LA FABRICATION

L'ACIER

Pour la fabrication de nos différents produits, ont été sélectionnés des aciers de « construction métallique ». L'acier étant fait de fer et de carbone (dont la teneur joue sur sa « dureté »), nous utilisons donc des aciers S 235 ou S 355 de différentes épaisseurs (suivant les fabrications), aptes à nos différents traitements.

LES TRAITEMENTS

STANDARD / CATÉGORIES C1 À C4

1. GRENAILLAGE
2. APPRÊT ÉPOXY
3. CUISSON AU FOUR 200°
4. PEINTURE POUDRE POLYESTER / THERMOLAQUAGE
5. CUISSON AU FOUR 200°

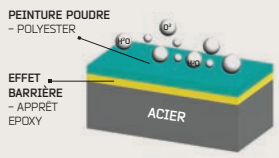

PROTECTION PAR EFFET BARRIÈRE :

Technologie visant à isoler l'acier de son environnement en le couvrant d'une protection imperméable à l'eau et à l'air. L'oxygène et autres agents corrosifs ne peuvent entrer en contact direct avec l'acier protégé, **LA CORROSION NE PEUT DONC PAS SE FORMER.**

STANDARD « PLUS » / RECOMMANDÉ POUR LA CATÉGORIE C5

A GALVANISATION AVANT PEINTURE
Recouvrement par immersion de la pièce traitée dans un bain de zinc (450°C) qui pénètre et s'allie à l'acier de base, pour une protection accrue contre la corrosion.

B CATAPHORESE AVANT PEINTURE
Technique de dépôt par électrophorèse (utilisée dans l'industrie de l'automobile) d'un apprêt, associée à des pièces aux découpes laser fines = Excellente protection contre la corrosion + aspect finitions.

CORROSIVITÉ / CATÉGORIES *

C5-M	**SALINITÉ ÉLEVÉE** / ZONES CÔTIÈRES ET MARITIMES
C5-I	**SALINITÉ ÉLEVÉE ET ATMOSPHÈRE AGRESSIVE** / ZONES INDUSTRIELLES
C4	**SALINITÉ MODÉRÉE** / ZONES INDUSTRIELLES ET CÔTIÈRES
C3	**FAIBLE SALINITÉ ET POLLUTION MODÉRÉE** / ZONES URBAINES ET INDUSTRIELLES
C2	**FAIBLE NIVEAU DE POLLUTION** / ZONES RURALES
C1	-

** selon norme iso 12944-2 qui spécifie les catégories (d'atmosphère et d'ambiance) corrosives afin de définir les traitements de protection appropriés*

Le traitement correspondant à une catégorie de protection doit être en adéquation avec la zone « réelle » d'implantation du mobilier : EUROTERRASSE décline toutes responsabilités en cas de traitement non approprié

DOSSIER TECHNIQUE

QU'EST-CE QUE LE COMPACT ?

SES AVANTAGES

LA SOLUTION ECONOMIQUE,
ESTHÉTIQUE ET DURABLE !

DURABILITÉ

- **RÉSISTE AUX RAYONNEMENTS UV** conservation des couleurs dans le temps
- **RÉSISTE AUX BRÛLURES** (ininflammable / M1 à M2)
- **RÉSISTE AUX CHOCS**
- **HAUTE RESISTANCE MÉCANIQUE** solidité / aucune déformation
- **RÉSISTE AUX RAYURES / ABRASION**

ESTHÉTIQUE / PRATICITÉ

- **RÉSISTE AUX INTEMPERIES / A L'EAU** non poreux / hydrofuge / imputrescible
- **INTÉGRATION PAYSAGÈRE** s'intègre dans tous les milieux
- **RÉSISTE AUX CHOCS CLIMATIQUES** insensible au gel et à la chaleur

ENTRETIEN / MAINTENANCE

- **ANTI-GRAFFITIS** nettoyable sans résidus, ni traces
- **MAINTENANCE FACILITÉE**
- **FACILE À NETTOYER** peu d'entretien

SA DÉFINITION

LE STRATIFIE COMPACT HAUTE PRESSION (HPL)* est constitué de couches de papier kraft (environ 70%) saturées de résine thermodurcissable (environ 30%) et liées entre elles par l'action de la chaleur (140 / 150°) et de la pression (sup à 7 Mpa) pendant environ 50 minutes.

* réalisé à partir de pâte à papier de bois résineux

LE PANNEAU EN STRATIFIE COMPACT (HPL) EST LE MATÉRIAU D'EXCELLENCE POUR ASSOCIER **DURABILITÉ, ENTRETIEN, ESTHÉTISME ET ASPECTS ENVIRONNEMENTAUX.**

COMPACT CERTIFIE CE « EN 438 »
Le compact utilisé satisfait aux exigences de la norme « compact extérieur », pour les tests de vieillissement, résistance aux rayons uv (1 500 h) et au vieillissement artificiel (3 000 h).

Panneaux compact certifiés PEFC

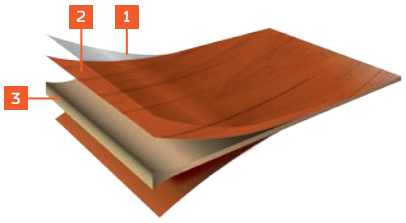

1 / RÉSINE
à haute résistance aux UV

2 / FEUILLES DÉCOR
imprégnées de résine et traitées pour résister aux conditions extérieures

3 / PAPIER KRAFT
couches imprégnées de résine thermodurcissable

RAL NUANCIER

SÉLECTION DE COULEURS.
UN NUANCIER RAL EN COMPORTE D'AUTRES, NOUS CONSULTER.

SPÉCIFIQUES

AUTRES FINITIONS

COMPACT

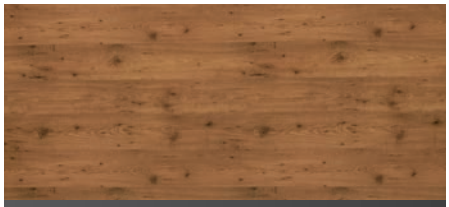
PIN TYROL

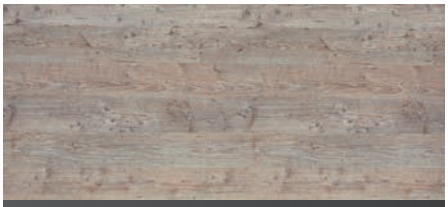
PIN VIEILLI

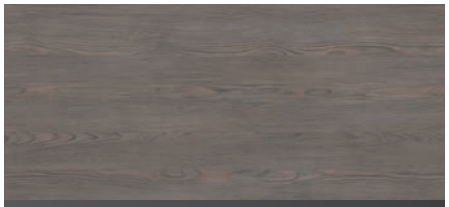
PIN FUMÉ

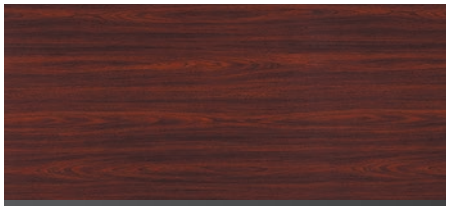
MAHOGANY

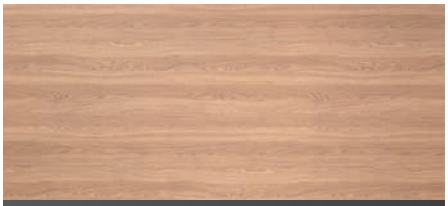
CHÊNE CLAIR

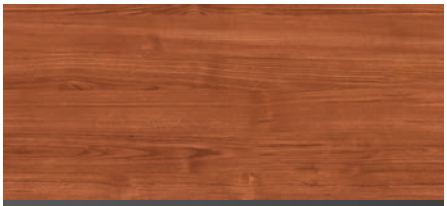
TECK

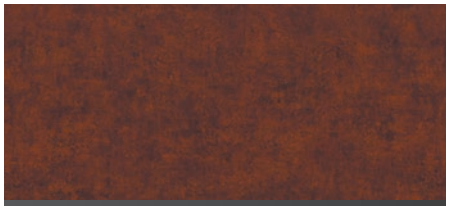
CUIVRE VIEILLI

MÉTAL BROSSÉ

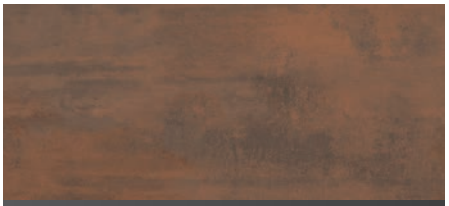
ACIER CORTEN

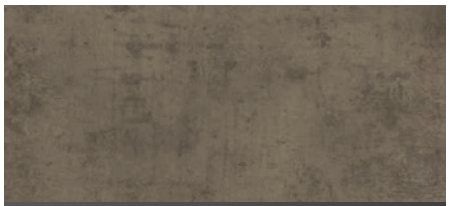
BÉTON ANTIQUE

GRIS BÉTON

GREGE

BLEU GENTIANE

BLEU PASTEL

VERT MENTHE

JAUNE POLLEN

ROUGE PIMENTÉ

NOIR D'ENCRE

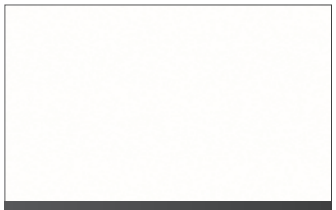
BLANC OPALIN

GRIS TITANE

* AUTRES FINITIONS SUR DEMANDE ET QUANTITATIF MINIMUM / ÉCHANTILLON(S) SUR DEMANDE

euroterrasse

TABLES

ORPIN TA 231

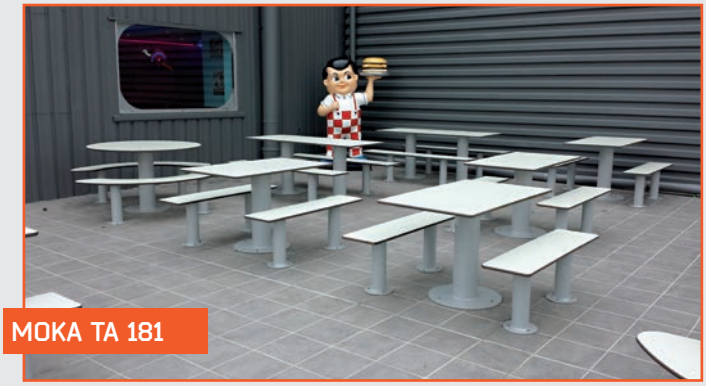

MOKA TA 181

MACIS TA 250

BOLDO TA 114

euroterrasse

orpin

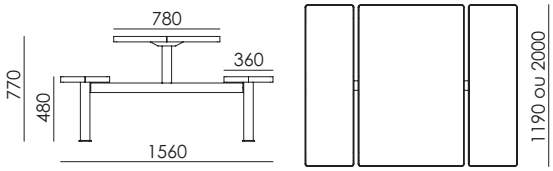

VARIANTE : Table 8 places (TA 231 CP – 8)

TA 231 CP – 4
TABLE 4 PLACES – PLATEAU 1190 X 780
PIÉTEMENT 70 X 70

moka

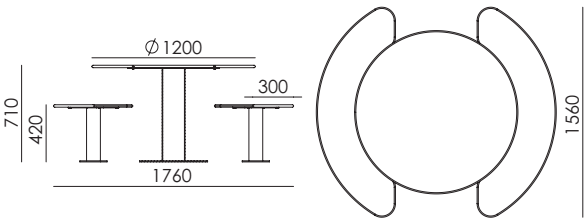

VARIANTE : Table 4 et 8 places (rectangulaire)
(TA 181 CP – 4 et TA 181 CP – 8)

TA 183 CP – 6
TABLE 6 PLACES – PLATEAU Ø 1200
PIÉTEMENT – PLATEAU Ø 170 – ASSISES Ø 100

baldo

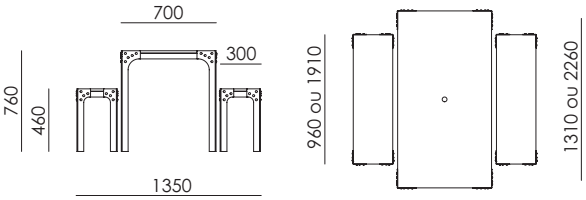

VARIANTE : Table 8, 10 et 12 places
(TA 114 CP – 8 ou 10 ou 12)

TA 114 CP – 4
TABLE 4 PLACES – PLATEAU 1310 X 700
PIÉTEMENT TOLE PLIÉE 50 X 50

macis

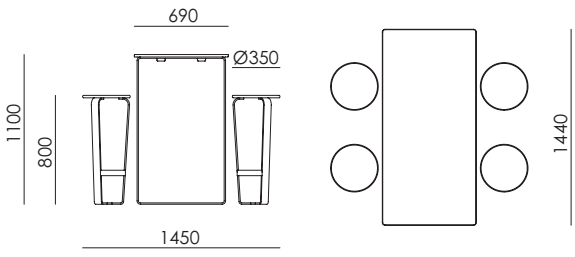

VARIANTES : Table haute 2 ou 4 places avec bancs
(TAH 250 CP – 2 ou – 4)
Table haute 2 places avec tabourets
(TAH 251 CP – 2)
Table standard 4 ou 6 places H 740
(TA 250 CP – 4 ou – 6)

TAH 251 CP – 4
TABLE HAUTE 4 PLACES
PLATEAU 1440 X 690
PIÉTEMENT PLAT 60 À 80, SELON MODÈLE

TABLES

SELIM TAH 240

MOKA TA 161 + PF 51

SALONS SA 250

euroterrasse

selim

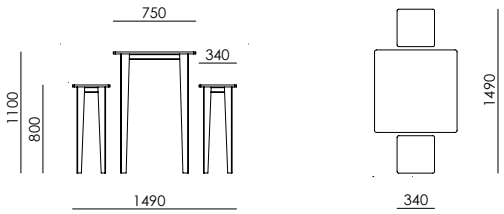

VARIANTES : Table 4 places (TAH 240 CP 4)
Version PMR sur demande

TA 240 CP – 2
TABLE HAUTE 2 PLACES – PLATEAU 750 X 750
HAUTEUR 1100

moka

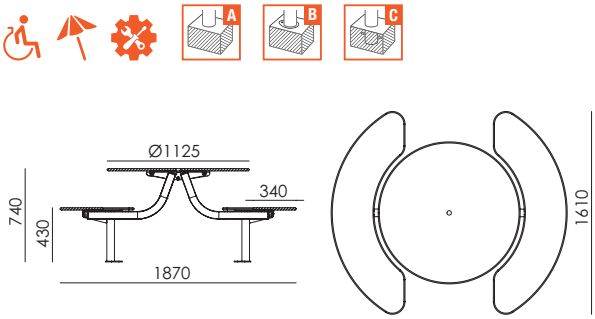

TA 163 CP – 6
TABLE 6 PLACES – PLATEAU Ø 1125
PLATEAU ROND – PIÉTEMENT Ø 60

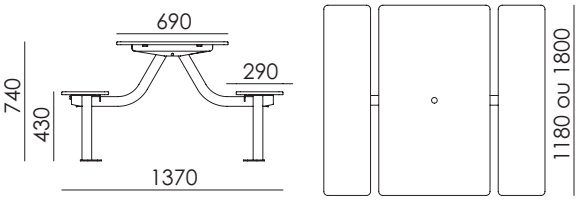

VARIANTE : Table 8 places (TA 161 CP 8)

TA 161 CP – 4
TABLE 4 PLACES – PLATEAU 1180 X 690
PLATEAU RECTANGULAIRE
PIÉTEMENT Ø 60

SALONS

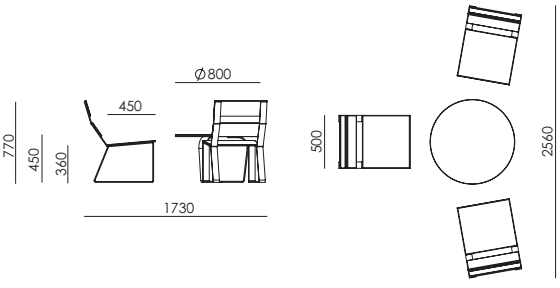

VARIANTES : Salons 2 places **(SA 250 CP – 2)**
Salons 4 places **(SA 250 CP – 4)**

SA 250 CP – 3
TABLE BASSE AVEC FAUTEUILS
PLATEAU Ø 800 – PIÉTEMENT PLAT 60

SPÉCIAL SNACKING

MOKA ST 105

SNACKING ST 106

ORPIN ST 107

euroterrasse

orpin

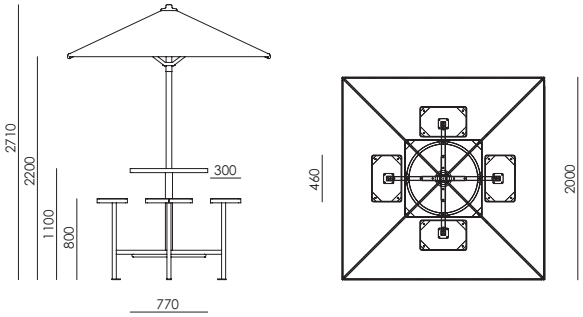

OPTIONS : – Parasol tout aluminium laqué gris anthracite, mât Ø 55 mm, toile tissé acrylique 320 gr/m², livré avec housse
– Cadenas de sécurité

ST 107 CP – 4
STAND UP 4 PLACES
PLATEAU 770 X 770

aurone

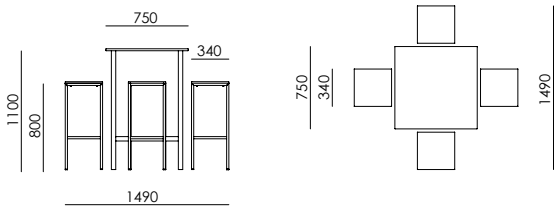

VARIANTES : Table haute seule **(TAH 510 CP)**
Version 2 places face à face **(TAH 510 CP – 2)**
Version 2 places côte à côte **(TAH 500 CP – 2)**

TAH 510 CP – 4
TABLE HAUTE 4 PLACES
PLATEAU 750 X 750
PIÉTEMENT TUBE EN ACIER PEINT

moka

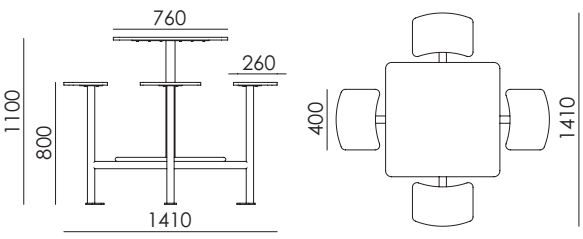

VARIANTE : Stand-up 2 places **(ST 105 CP – 2)**

ST 105 CP – 4
STAND-UP 4 PLACES
PLATEAU 760 X 760

GUERIDONS & MANGE DEBOUT

HYSOPE GU 210 + CH 100

SNACKING MD 160

ORPIN GU 230

MACIS TH 250 + GUH 250

euroterrasse

hysope

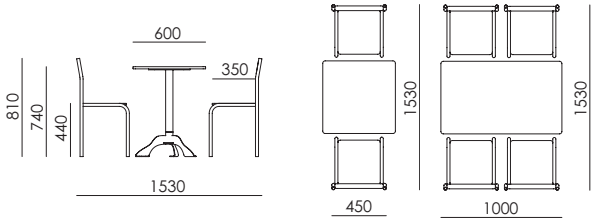

VARIANTES : Guéridon seul **(GU 210)**
Chaise supplémentaire **(CH 210 CP)**
Version 4 places **(GU 210 CP – 4)**

GU 210 CP – 2

GUÉRIDON 2 PLACES – PLATEAU 600 X 600
PIÉTEMENT TUBE ROND Ø 60

orpin

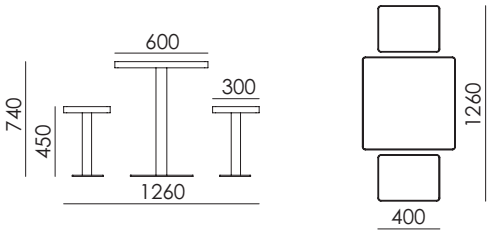

VARIANTES : Platine à poser **(PLG 1)**
Guéridon seul (**GU 230 CP**)
Version 4 places (**GU 230 CP – 4**)

GU 230 CP – 2

GUÉRIDON 2 PLACES – PLATEAU 600 X 600
PIÉTEMENT 60 X 60

mange debout

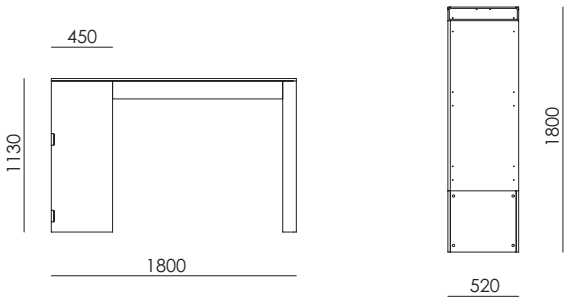

OPTION : Cendrier **(CEMD2)**

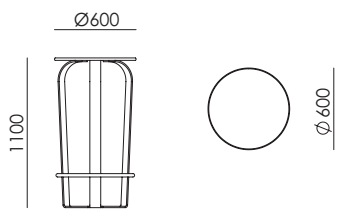

OPTION :
Cendrier **(CEMD1)**

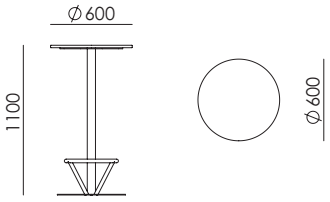

OPTION :
Cendrier **(CEMD1)**

MD 232 CP

MANGE DEBOUT 6/8 PLACES
PLATEAU 1800 X 520
1 PIED ACIER PEINT – PLATEAU COMPACT
POUBELLE INTÉGRÉE (TYPE PFR 100 CP)

MD 250 CP

MANGE DEBOUT – PLATEAU Ø 600
PIÉTEMENT PLAT 80, ACIER PEINT

MD 160 CP

MANGE DEBOUT – PLATEAU Ø 600
PIÉTEMENT Ø 60, ACIER PEINT

POUBELLES & CENDRIERS

PF 51

PF 51 AVEC KIT ROULETTES

PFR 101 CP

PF 510

CC 20

CE 14

CE 15

euroterrasse

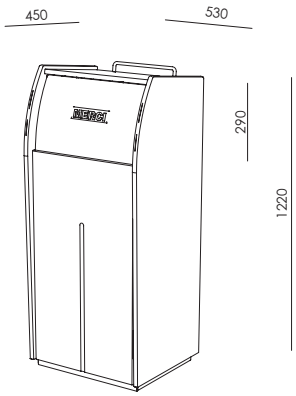

OPTION :
Roulettes

PF 51 CP

TRAPPE, RESTRICTEUR ET PORTE PLATEAU
EN ALUMINIUM ANODISÉ
CONTENANT PVC 80L
AUTOCOLLANT « MERCI »

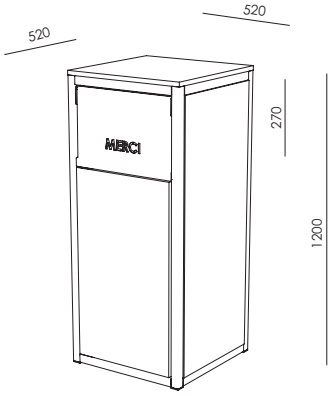

VARIANTE :
Compact rainuré,
effet lames **(PFR 101)**

PFR 101 CP

STRUCTURE ACIER PEINT,
RESTRICTEUR EN ALUMINIUM ANODISÉ
TRAPPE EN COMPACT, GRAVURE « MERCI »

CONTENANT PVC 80L

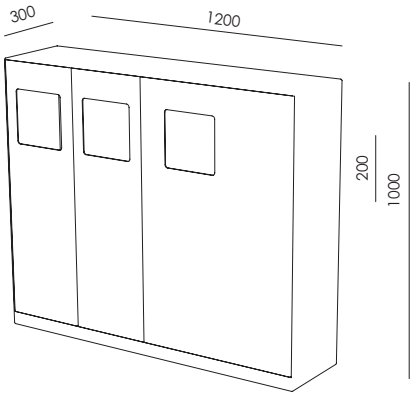

VARIANTES :
Logo, picto
ou texte
sur demande

CBT 30 – TRI SÉLECTIF

ACIER PEINT, 3 COULEURS,
3 CONTENANTS ACIER GALVANISÉ
2 X 50 L ET 1 X 100 L

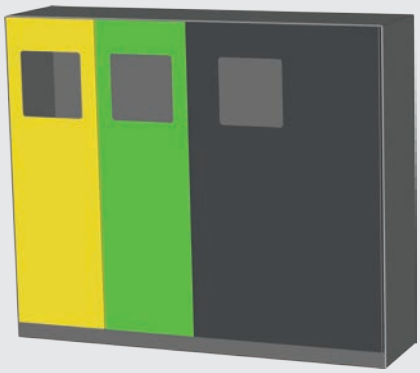

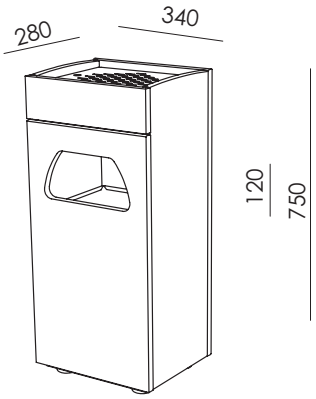

VARIANTE :
Cendrier seul
(CE 21 CP)

CC 20 CP – CENDRIER CORBEILLE

CONTENANT EN ACIER GALVANISÉ 20 L
GRILLE EN ALUMINIUM ANODISÉ

BAC AMOVIBLE 2 L

CE 15

BASCULANT
À FIXER SUR UNE POUBELLE
ACIER PEINT

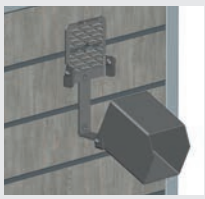

ACIER PEINT,
BAC AMOVIBLE 1,5 L,
FERMETURE À CLÉ

CE 12
Ø 220
H. 1000

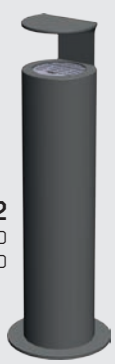

CE 14
Ø 100
H. 1000

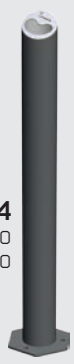

CE 13
100 X 100
H. 1000

CE 13 MU
100 X 100
H. 300

AMÉNAGEMENT DE TERRASSE

CL 240

JA RE 2

euroterrasse

CLÔTURE

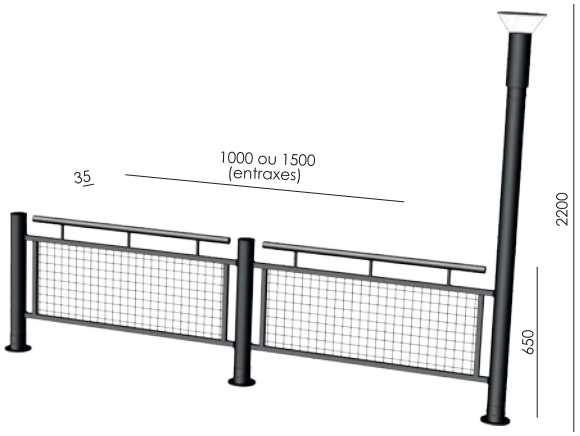

CL 240

ÉLÉMENT DE CLÔTURE, GRILLAGE ACIER PEINT

OPTIONS : – POTEAUX Ø 100 **(PTC 240)**
– POTEAU DE LAMPADAIRE Ø 100 **(PTC 240 L)**

JARDINIÈRE

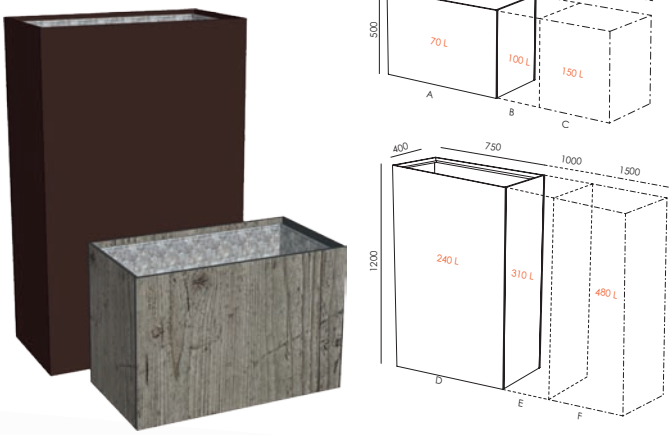

Délimitation de terrasse,
avec des vitrages

JA RE2

JARDINIÈRE RECTANGULAIRE – PLUSIEURS DIMENSIONS
STRUCTURE ACIER PEINT – HABILLAGE COMPACT
CONTENANT ACIER GALVANISÉ

CACHE CONTENEURS

CT 102

LONGUEUR SUR MESURE, SELON CÔTES SOUHAITÉES,
JUSQU'À 9 LAMES COMPACT

PARAVENT

LIGNE 100

POTEAU ACIER PEINT Ø 76 **(PT 100)**
VITRAGE FEUILLETÉ 55/2 TOUTE HAUTEUR **(FIVIT552JP)**
BANDE DE VISUALISATION (ADHÉSIFS RONDS, COLORIS ARGENT **FIVISUBANDE02**)

ABRI DE TERRASSE

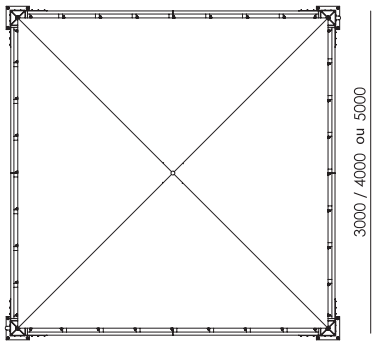

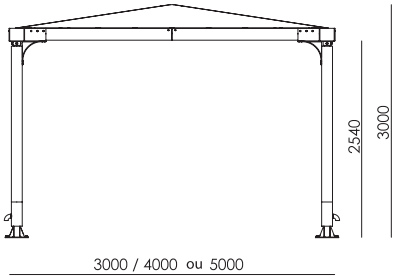

AT 010

STRUCTURE EN ACIER
TOIT EN TOILE PVC, TYPE FERRARI, COLORIS CHAMPAGNE
RÉCUPÉRATION DES EAUX DE PLUIE (COL DE CYGNE OU RACCORDEMENT RÉSEAU)

NOS RÉFÉRENCES

BUTON Industries travaille depuis 1992 en partenariat avec McDonald's et a équipé plus de 750 restaurants à travers l'Europe.

Notre capacité à nous adapter aux évolutions et besoins spécifiques de McDonald's nous a permis d'acquérir une grande confiance de la part de ce groupe et de leurs franchisés.

En passant par les tables et clôtures, poubelles, bancs et abris, nos productions en stratifiés compacts et structures en acier apportent une sérénité et un confort quotidien.

Nous sommes donc devenus tout naturellement fournisseur officiel de McDonald's France et Europe depuis 1995.

KFC a reconnu notre professionnalisme et la qualité de nos prestations. En effet, depuis la conception conjointe des éléments du mobilier, jusqu'à l'agencement des terrasses, nous avons également développé un partenariat avec cet acteur important de la restauration.

En partant des plans d'implantation, des fabrications spécifiques à KFC, des plans de montage et installation sur site, Euroterrasse développe et gère des projets globaux pour son partenaire.

Euroterrasse est devenu fournisseur officiel de KFC France depuis 2009 et développe son savoir-faire sur plusieurs pays d'Europe et d'Afrique du nord.

Boulangerie Ange
Cofiroute
ASF
Agape
FRR
Lindt
Le kiosque à pizza
La mie caline
KFC
Daily Monop
Subway
Intermarché
O'Tacos
McDonald's
La mie de pain
Holder
E Leclerc
O'MALO
La patateria
Schenker
FLUNCH
Cougnaud
Lili Croustille
Pizza del arte
U
AGIP
Groupe Casino
Elior
Relay
Paul
Advensis
Domino's Pizza
Walibi
Elior
HRS
BP
Le parc du petit prince
Essor
Ecotel
Arche
Airbus
Decathlon
PAT À PAIN
Trib's
Toquenelle
Carrefour
Pizza Paï
Burger King
LÉON DE BRUXELLES
Phileas Grill
Mex&Fresh
Rosegarden

euroterrasse

NOS RÉALISATIONS

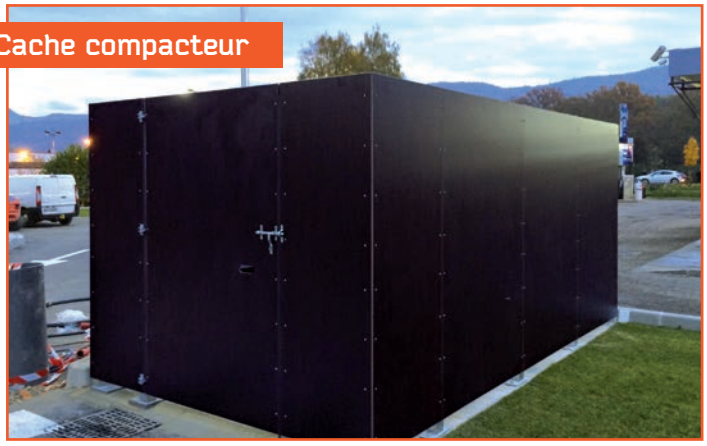
Cache compacteur

CT 102 Cache conteneurs

Terrasse personnalisée

HYSOPE TA 141

MOKA TA 181

Paravent

ORPIN ST 107 CP2

ORPIN GU 230

euroterrasse

Revendeurs

MOKA TA 181

MOKA TA 191 CP4

SELIM TA 240

EUROTERRASSE
Marque communautaire de BUTON INDUSTRIES

1 rue de la Croix des Chaumes – BP 19
85170 LE POIRÉ-SUR-VIE – France
contact@buton-design.com
Tél. : + 33 (0)2 51 31 82 43
Fax : + 33 (0)2 51 31 85 02

www.**euroterrasse**.com

CONCEPTION / IMPRESSION : Imprimerie OFFSET 5 Édition+201707060?
PHOTOS / IMAGES : BUTON DESIGN, SHUTTERSTOCK, ZEPHYR&KO, DR. DOCUMENT NON CONTRACTUEL. BUTON DESIGN SE RÉSERVE LE DROIT DE MODIFIER LES PRODUITS PRÉSENTS DANS LE CATALOGUE LES TEINTES REPRÉSENTÉES DANS CE DOCUMENT PEUVENT PRESENTER DES DIFFÉRENCES AVEC CELLES DES PRODUITS FABRIQUÉS.